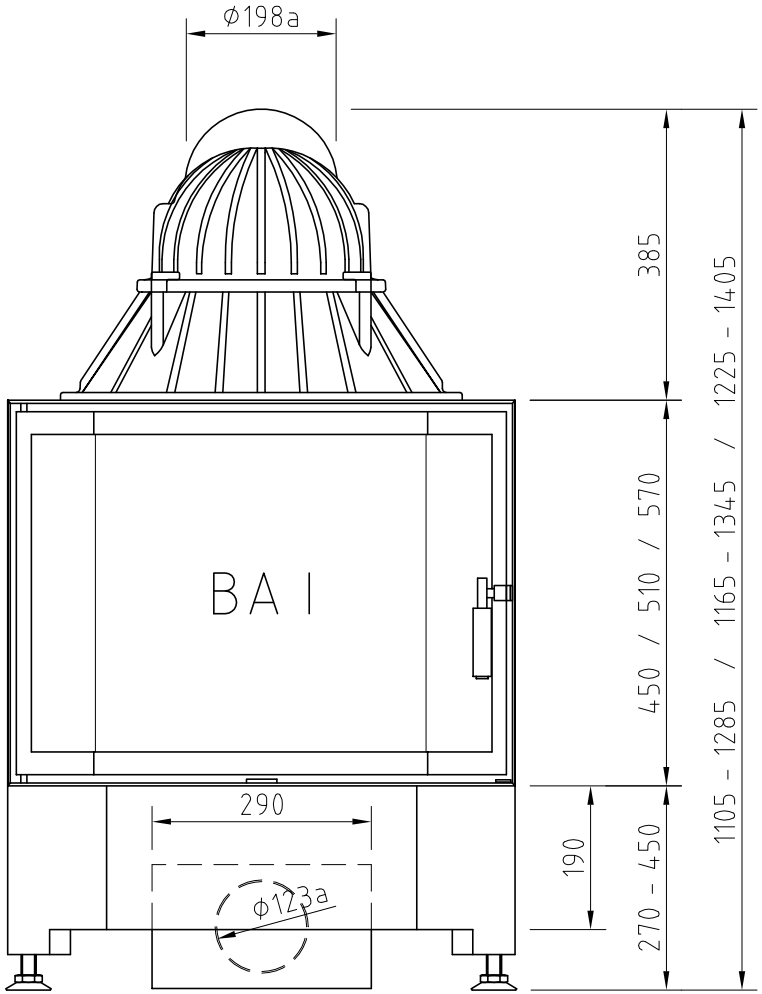

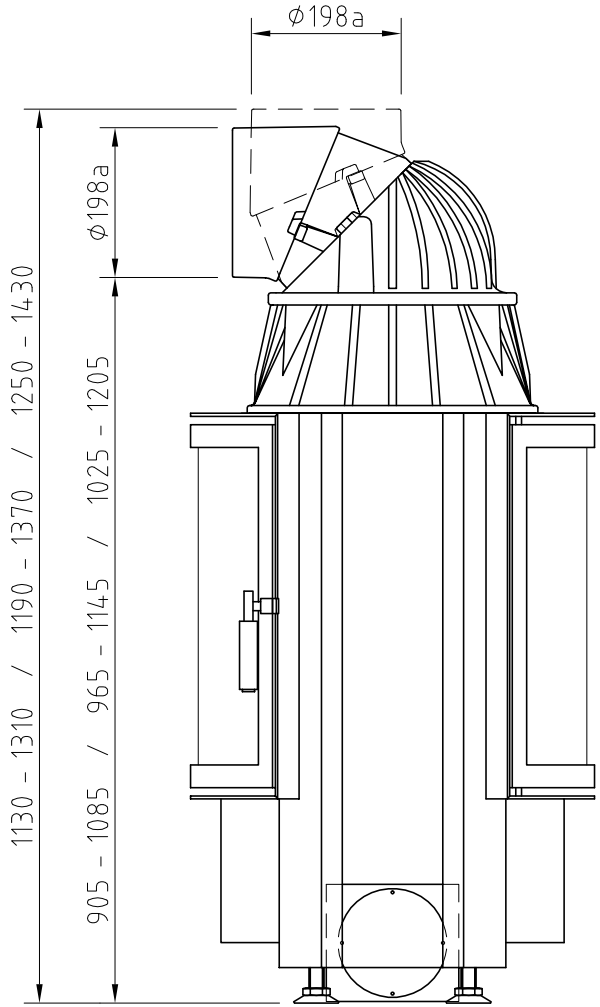

Änd.	Datum	Name		Datum	Name	Benennung
1			Bearbeitet	07.06.2007	Pierre Wilke	Pano 67/45–51–57s als FD–Gerät
2			Geprüft			
			Werkstoff			Modell
			Maßstab 1:10	Schmid Feuerungstechnik GmbH & Co.KG www.schmid.st		Zeich.–Nr.: (Artikelstamm)
						Zeich.–Nr.: (Artikelstamm)

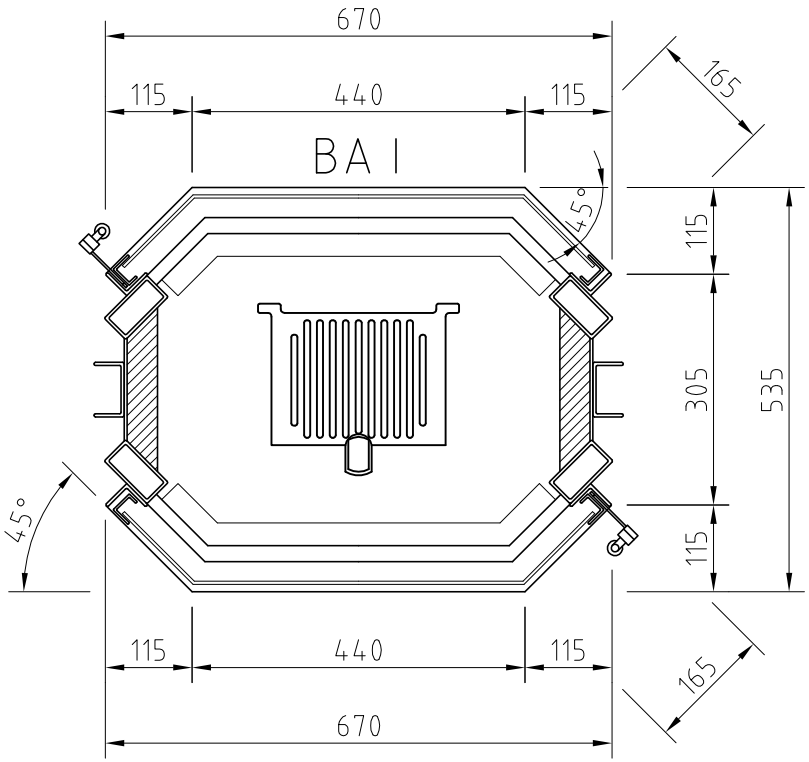

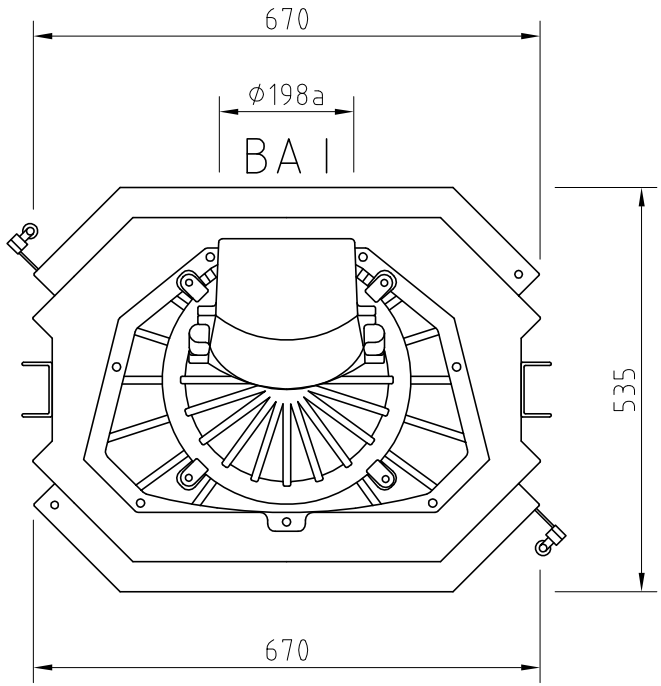

Änd.	Datum	Name		Datum	Name	Benennung
1			Bearbeitet	07.06.2007	Pierre Wilke	Pano 67/45–51–57s als FD–Gerät
2			Geprüft			
			Werkstoff			Modell
			Maßstab 1:10	Schmid Feuerungstechnik GmbH & Co.KG www.schmid.st		Zeich.–Nr.: (Artikelstamm)
						Zeich.–Nr.: (Artikelstamm)