Каминная топка

овальное стекло | влево | открытие дверцы | вправо

Модель: **Ronda 67.. s**

6745 - H 45 cm
6751 - H 51 cm
6757 - H 57 cm

- ✓ Самозакрывающаяся дверца, тип A1
- ✓ Возможность менять направление открытия дверцы
- ✓ Чугунный дымосборник, упрощённое соединение с дымоходом
- ✓ Упрощенная регуляция монтажной высоты от пола

Технические данные

Номинальная мощность	kW	9
Средний диапазон мощности (в зависимости от количества дров)	kW	3,3 - 8,7

Регулируемая система чистое стекло «twin air stream»
Двойная подача воздуха на горение «primary & secondary»

Вес	kg	195 - 220
Излучаемая энергия	%	40
Конвекционная теплоотдача	%	60

Информация для установщиков

в соответствии с DIN EN 13384

Режим горения		открытый, A	закрытый, A1
Скорость дыма на выходе	g/s	20,6	7,6
Температура дыма на патрубке	°C	240	340
Необходимая сила тяги на патрубке	mbar	0,10	0,12
Диаметр воздухазаборника наружного воздуха	mm	180	125

Эмиссия продуктов сгорания

CO в соотношении к 13 % O_2	mg/Nm^3	< 1250
Частички пыли в соотношении к 13 % O_2	mg/Nm^3	< 40
КПД	%	79

Испытание в соответствии с DIN EN 13229

Протокол испытаний номер: RRF - 29 06 1075

Туннельный вариант

Чугунный дымосборник | Возможность подводки наружного воздуха | Тыльная закладка дров | SMS - автоматика процесса горения

Дымообороты | Турбоконвектор | Теплонакопитель | Нагрев воды

Schmid
Wir machen richtig Feuer

Ronda 67.. s

www.Schmid.st

- Каминная топка с полукруглым стеклом
- Радиус стекла 416 mm, боковое открытие дверцы
- Возможность менять направление открытия дверцы
- Ширина дверной рамки 670 mm
- Диаметр патрубка Ø 180 mm
- Возможность подводки наружного воздуха Ø 125 mm
- Возможность замены футировки через фронтальную часть
- Большой выбор комплектующих и аксессуаров (см. каталог)

Изображение фронт. M 1:20

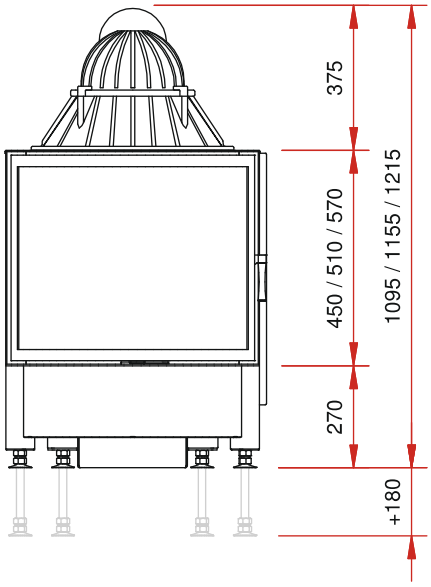

Изображение в разрезе M 1:10

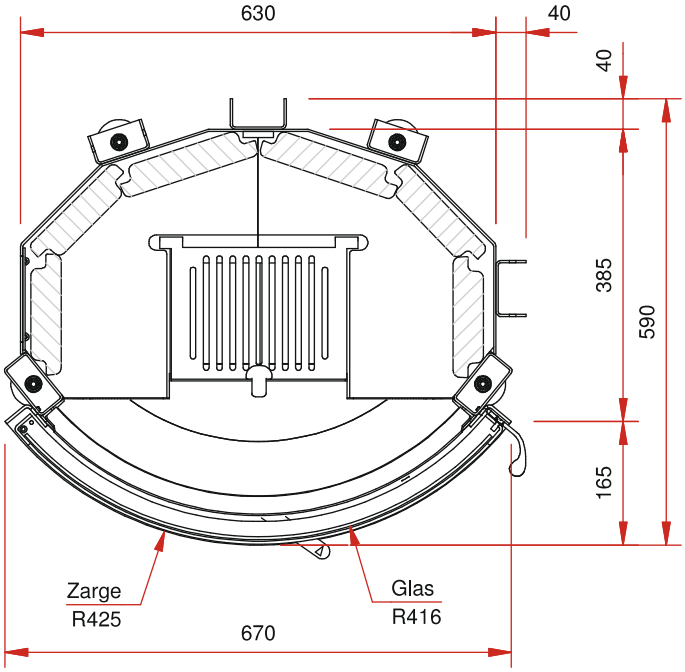

Боковое изображение M 1:20

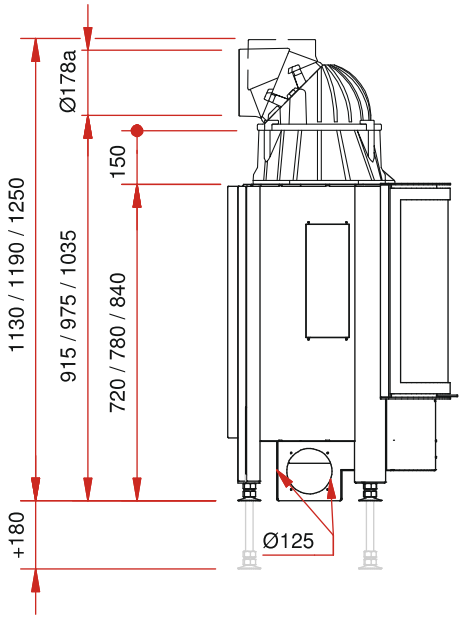

Изображение сверху M 1:10

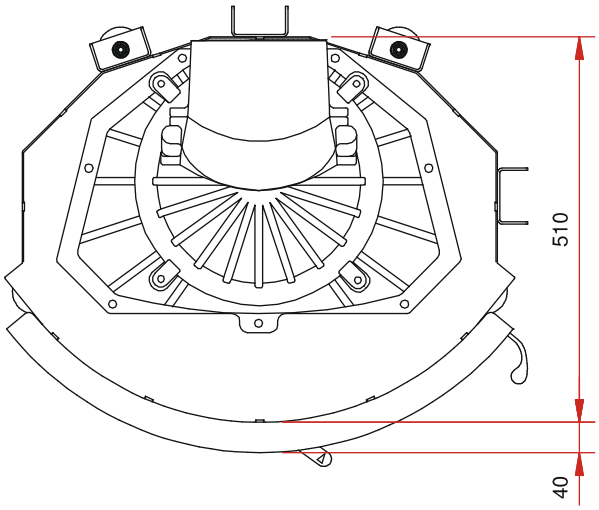

Тиражирование, в том числе частичных деталей, только с нашего разрешения. Возможны технические изменения.
All illustrations and drawings are copyrighted. Utilisation or publication, including individual details, only with our written approval. Technical data are subject to change without notice.